Сдать офис, помещение под офис за 83 793 рублей на пр-кт Мира, 32 1

Новгородская область, Городской округ Великий Новгород, Великий Новгород, пр-кт Мира, 32 1

83 793 Р в месяц

121.00 м^2	121.00 м^2	3 из 7
Общая	Жилая	Этаж

Это не аренда — это инвестиция в имидж! Представляем Вашему внимаю офисное помещение площадью 121,3 м² в сердце западного района — ваш бизнес в эпицентре жизни! Офис в статусном Бизнес-центре, где пересекаются деловые потоки. Здесь ваши партнеры оценят безупречный сервис, а сотрудники — комфорт: от прохладного воздуха кондиционеров до кофе-брейков. Почему здесь захотят работать даже ваши топ-менеджеры? - Стиль + безопасность: - Современный ремонт в формате open-space с возможностью зонирования; - Современные системы: приточно-вытяжная вентиляция, сплит-системы в каждом кабинете, видеонаблюдение по периметру и в зоне ресепшн, - Пожарная и охранная сигнализация — ваш офис под защитой 24 часа в сутки и 7 дней в неделю. Инфраструктура БЦ: - На 1 этаже: отделение Сбербанка и кофейня - На 4 этаже столовая с бизнес-ланчами. - Удобная наземная парковка. - 2 лифта — никаких очередей утром; - Круглосуточный доступ — работайте в удобном для себя графике! Старт бизнеса без скрытых затрат: коммунальные услуги уже в стоимости, осталось расставить мебель и запустить новые проекты! Ваше будущее начинается здесь и сейчас! Свяжитесь с нами для просмотра и уточнения деталей! Ваш комфорт — наш приоритет! 952697

0 с 21.08.2025, обновлен 21.08.2025

Продавец: Собственник

Телефон: +79116409537

Характеристики

Этаж	3	Этажей всего	7
Площадь жилая	121.00 кв. м		
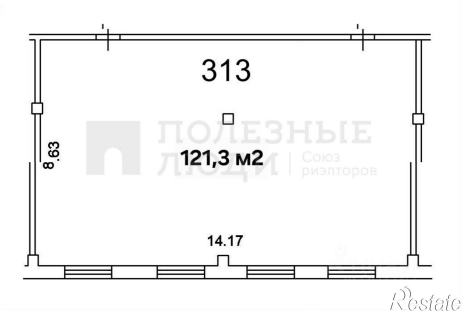
https://velikiy-novgorod.restate.ru/obj/arenda-ofisa-pr-kt-mira-32-1-13700631/